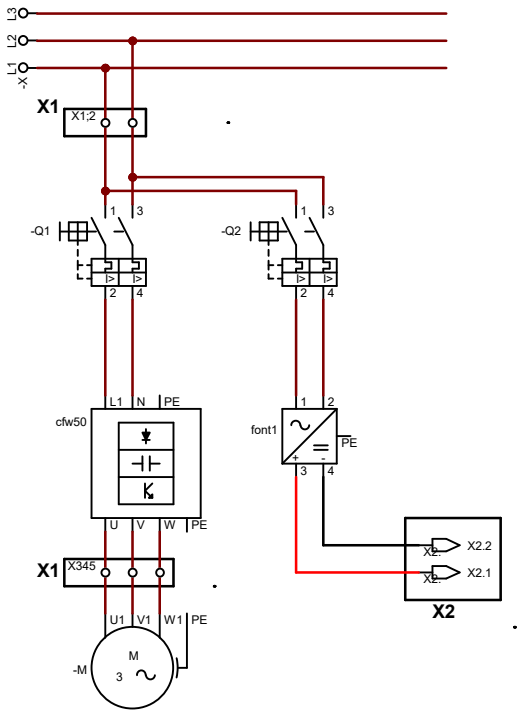

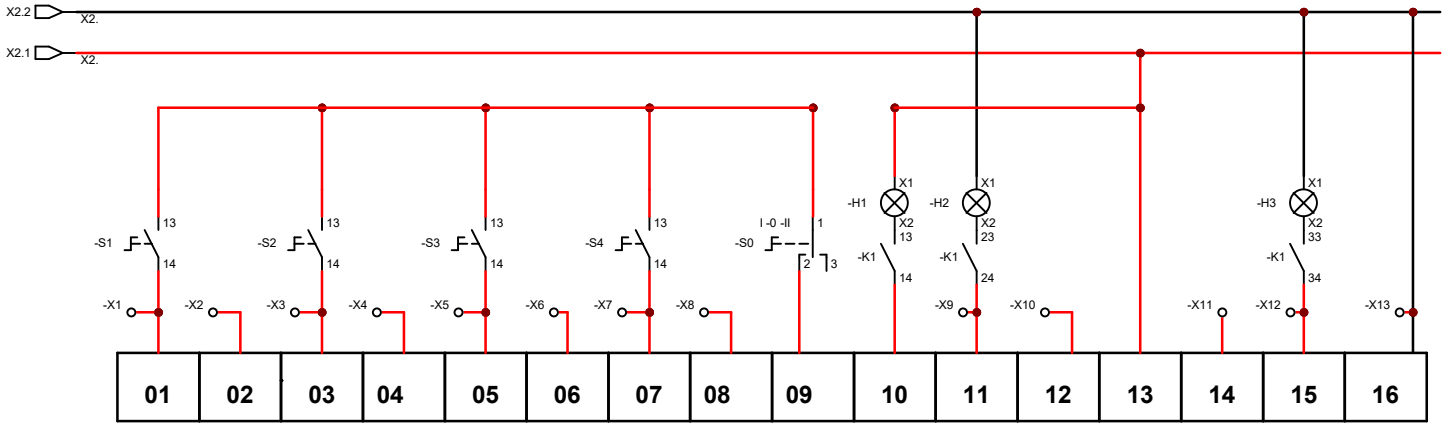

	Data	Nome	Assinaturas	Entidade	Título	Data 04-Oct-2021	Num: 1 de 1
Desenhado						Arquivo: circuito elétrico.cad	
Verificado							